Route Principale 3
1633 Vuippens
026 915 90 40
vuippens@wit-sa.ch

N°: **X070098-X070163** Série: **Termo 300**

Désignation: **Ensemble de douche thermostatique avec goulot de remplissage et douche de tête**

Edition: **10-2022**

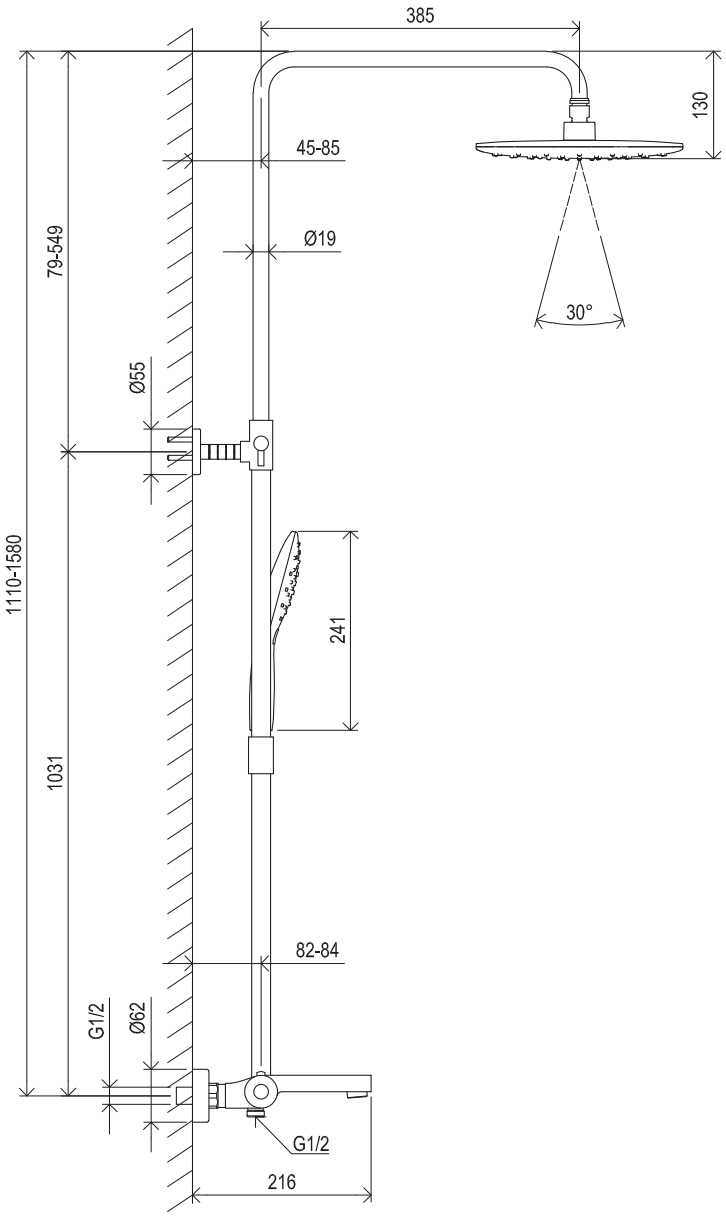

Les dimensions en millimètre sont sous réserve de modifications techniques, de tolérance et d'erreurs liées à la fabrication. La responsabilité ne peut être engagée en cas de côtes manquantes ou erronées.