Route Principale 3
1633 Vuippens
026 915 90 40
vuippens@wit-sa.ch

N°: **669800 000 00** Série: **Opium**

Désignation: **Colonne de douche avec mélangeur thermostatique**
douche de tête ultra fine 40 x 40 cm
douche à main 3 jets

Edition: **07-2024**

Pomme haute diam. 400
orientable
système anti-calcaire

Douchette 3 jets
économie d'eau
système anti-calcaire

Thermostatique

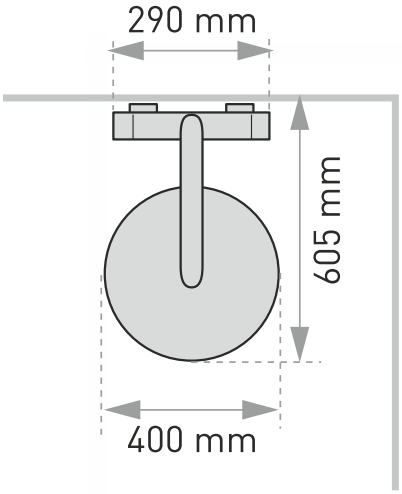

installation en façade

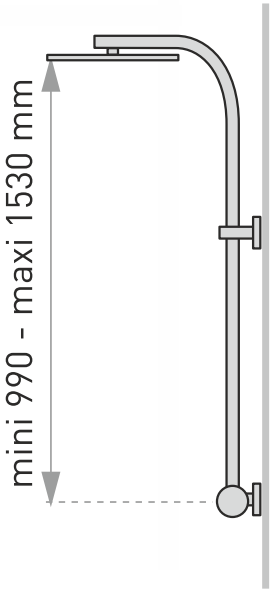

Les dimensions en millimètre sont sous réserve de modifications techniques, de tolérance et d'erreurs liées à la fabrication. La responsabilité ne peut être engagée en cas de côtes manquantes ou erronées.