Route Principale 3
1633 Vuippens
026 915 90 40
vuippens@wit-sa.ch

N°: **X070486** Série: **Solar**

Désignation: **Mélangeur de douche mural sans accessoires, écartement 15+-2 cm**

Edition: **08-2024**

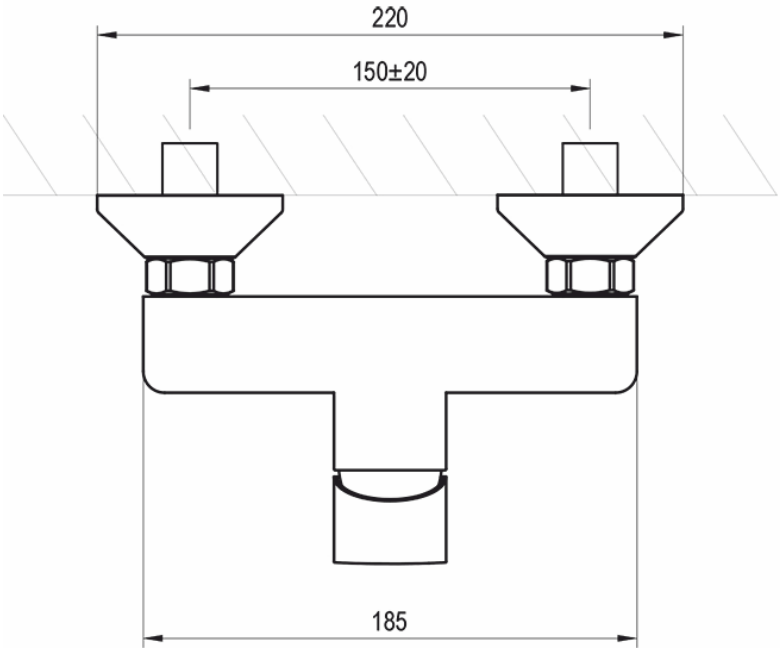

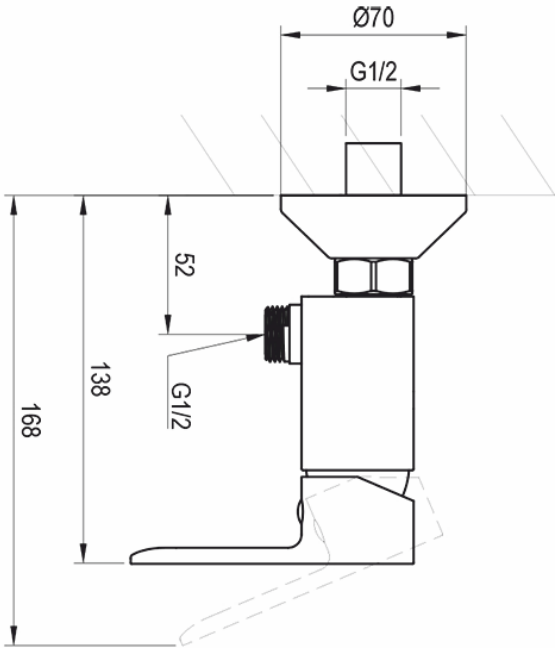

Les dimensions en millimètre sont sous réserve de modifications techniques, de tolérance et d'erreurs liées à la fabrication. La responsabilité ne peut être engagée en cas de côtes manquantes ou erronées.