N°: **142100**	Série: **Klint**
Désignation: **Mélangeur de douche mural sans accessoires**	
Edition: **02-2020**	

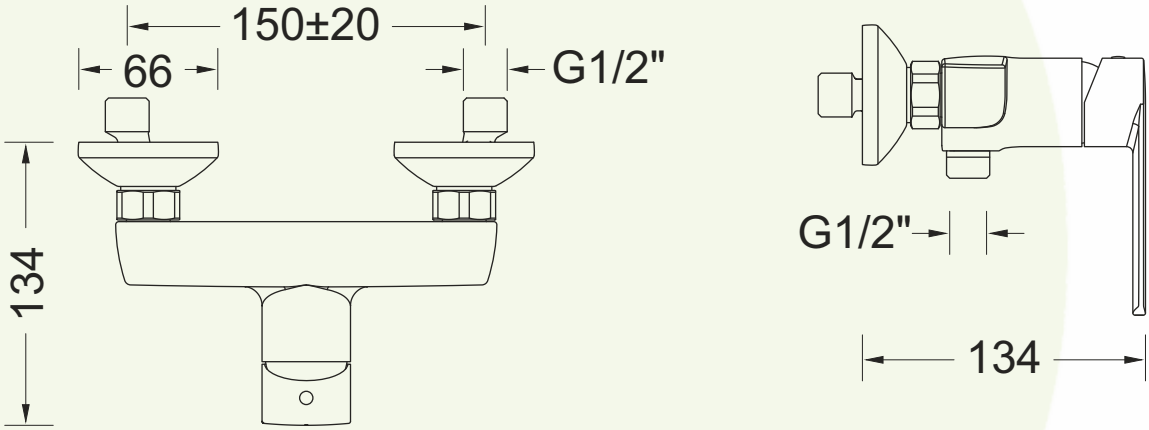

Les dimensions en millimètre sont sous réserve de modifications techniques, de tolérance et d'erreurs liées à la fabrication. La responsabilité ne peut être engagée en cas de côtes manquantes ou erronnées.