Freedom W 1660x800

320l

25.02.2017
Cotes en mm

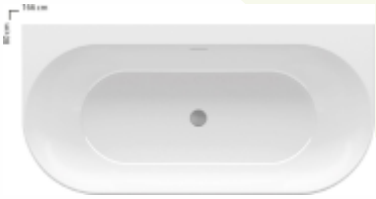

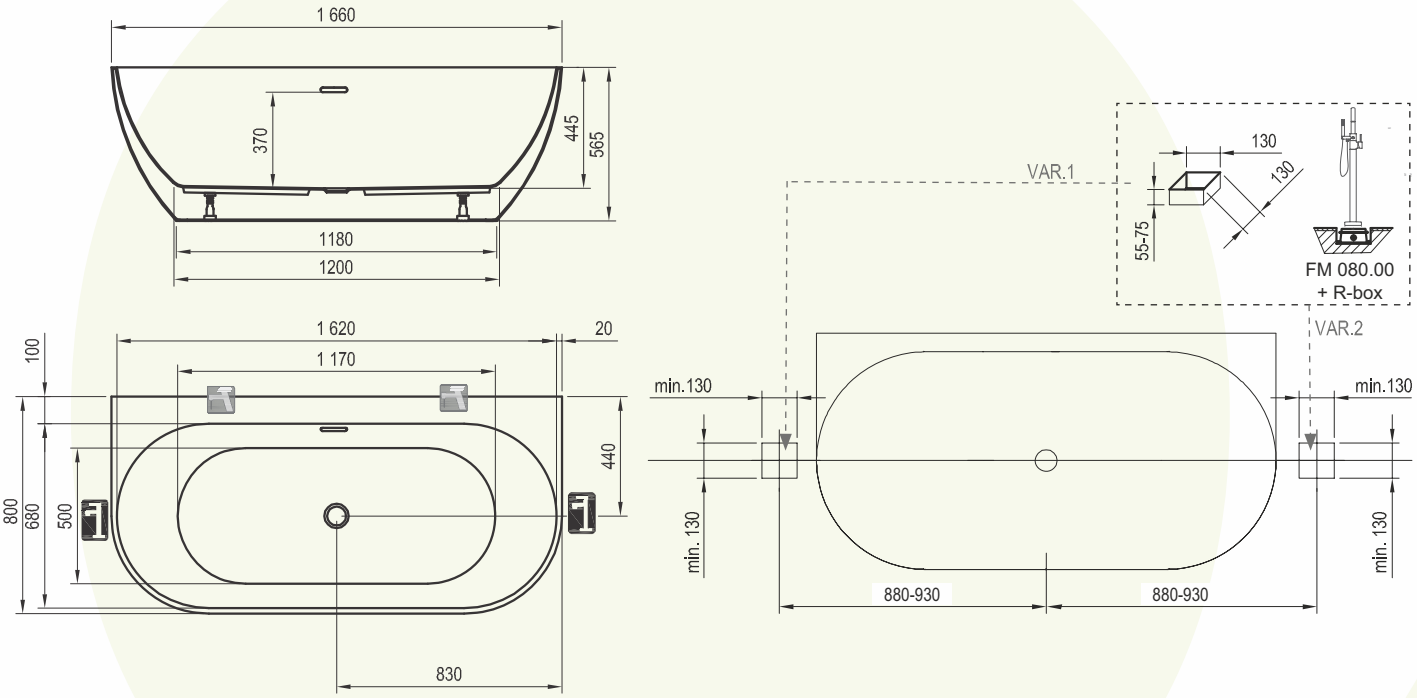

Sous réserve de modifications techniques, de tolérances et d'erreurs liées à la fabrication. La responsabilité ne peut être engagée en cas de cotes manquantes ou erronées.

Route Principale 3
1633 Vuippens

www.wit-sa.ch

tél.: 026/915 90 40
fax: 026/915 90 41
vuippens@wit-sa.ch